L91B/D

比例式压力控制器

L91B / D型控制器检测压力的变化，并将压力变化按比例转换成内部电位器阻值的变化，再以电位器直接驱动伺服马达。该控制器适用于燃烧器或蒸汽加热设备的自动控制。

规格书

机壳	镀锌钢板
环境温度	0～65°C
控制方法	比例
电位器	L91B：135Ω1个，L91D：135Ω2个
重量	约1.02Kg
连接方法	R1/4(0～100KPa型),Rc1/4(其它型号)
受压部材质	青铜

・使用说明书资料号 ： AI-1140E

选型表

型号	压力设定范围 (KPa)	比例带(可调整) (KPa)		最大允许压力 (KPa)
L91B200	0～100	15	84	160
L91B204	0～350	100	224	600
L91B208	35～1000	91	364	1600
L91D208				
L91B212	70～2000	50	560	2500
L91D212		300	770	
L91B216				
J-14026	冷凝圈(另购)			
188050A	安装支架（付3个M4,3个M5螺钉）（另购）			

尺寸

(单位:mm)

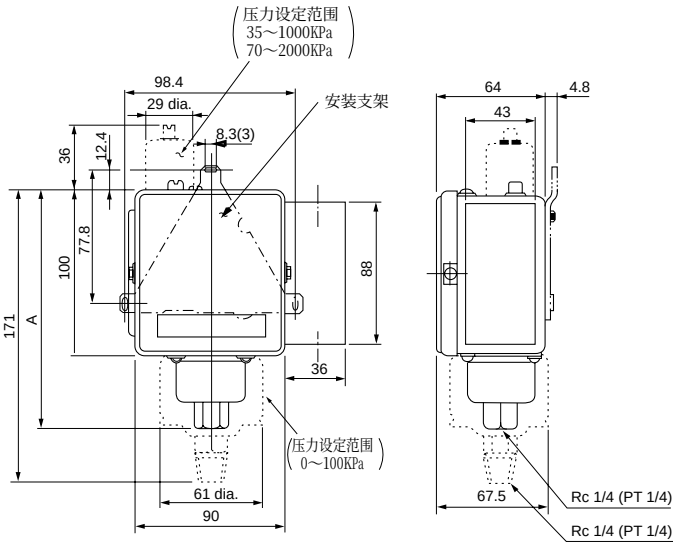

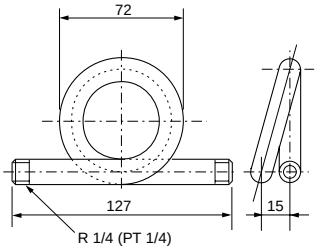

冷凝圈 J-14026

尺寸

压力设定范围 KPa	A
0～350	143
35～1000	143
70～2000	140