MVMC-210 系列

機械閥

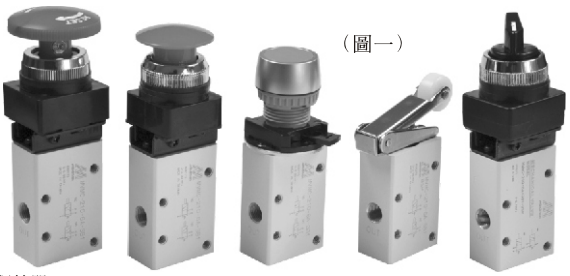

（圖一）

作動保持器

（圖二）

- 僅顯示本體及作動器保持器。
- 作動器外型類似圖一。
- 作動器僅藉扳扣動作，即可固定或鬆脫。

規格：

型號	MVMC-210	
配管口徑代號	6A	8A
配管口徑尺寸	PT 1/8	PT 1/4
方口數	3口	
位置數	2位置	
使用流體	空氣	
耐壓力	0~9.9 kgf/cm^2	
有效斷面積	19 mm^2	
周圍溫度	−5~+60℃ (不凍結)	
重量	155 g	

訂購代號：

MVMC − 210 − 6A − 3EB − 25 − BSP

- **型號**
- **本體寬度**
- **配管口徑代號**
  - **6A**：PT 1/8
  - **8A**：PT 1/4
- **3**：3方向
- **B1**：閥體(不含按鈕頭)
- **EB**：連鎖按鈕開關
- **LB**：長柄選擇開關
- **TB**：旋轉選擇開關
- **PB**：大頭按鈕開關
- **PP**：平頭按鈕開關
- **R1**：滾輪式操縱桿
- **安裝孔徑**
  - **22**：φ22 (圖二)
  - **25**：φ25 (圖一)
  - **30**：φ30 (圖一)
- **配管口螺牙**
  - 無：PT牙
  - **BSP**：BSP牙(適用6A)
  - **NPT**：NPT牙

MVMC-210-3B1

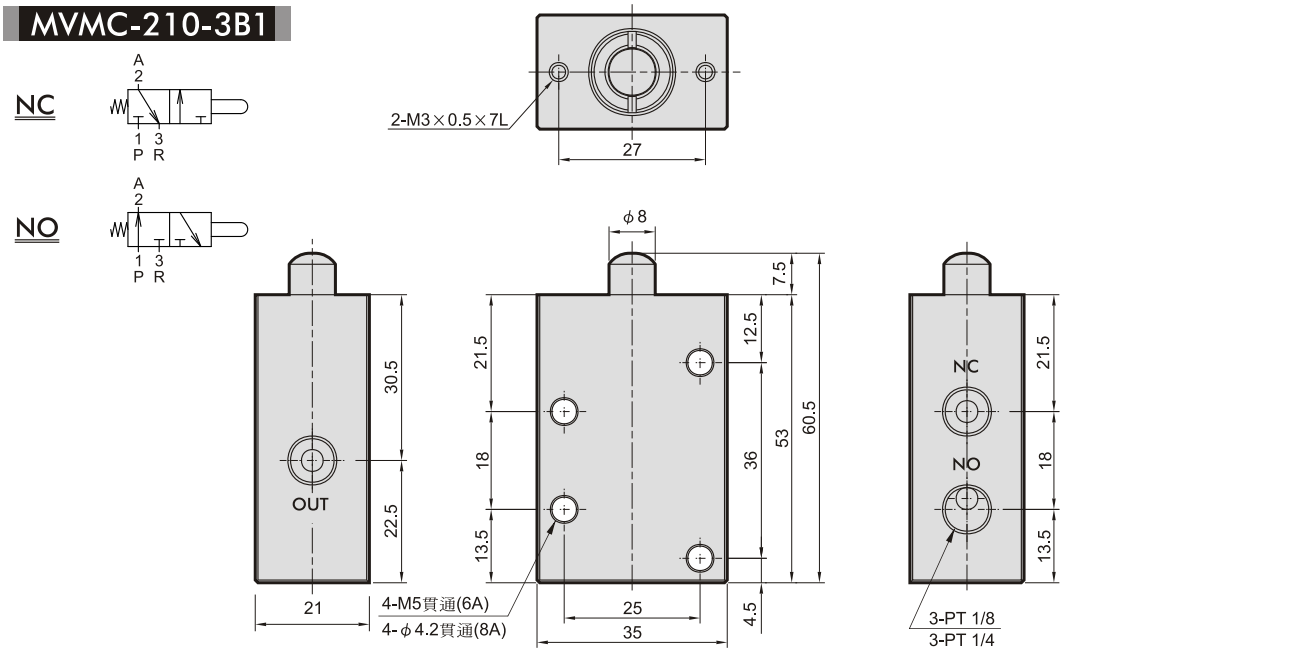

MVMC-210 外觀尺寸

機械閥

3EB-25

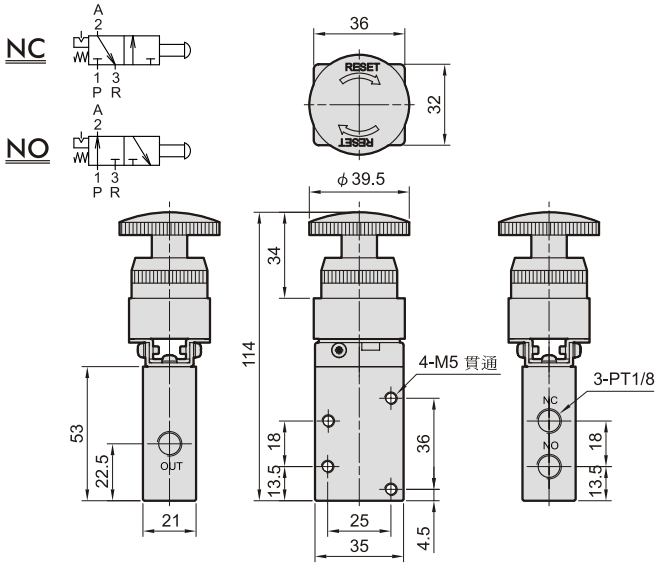

3LB-25

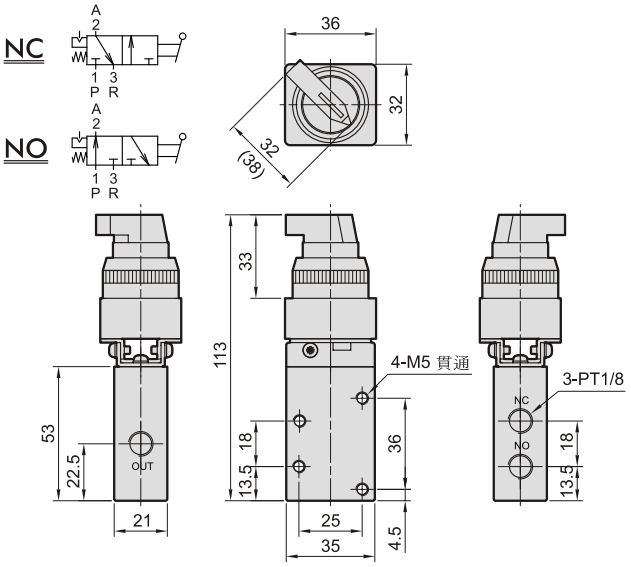

3TB-25

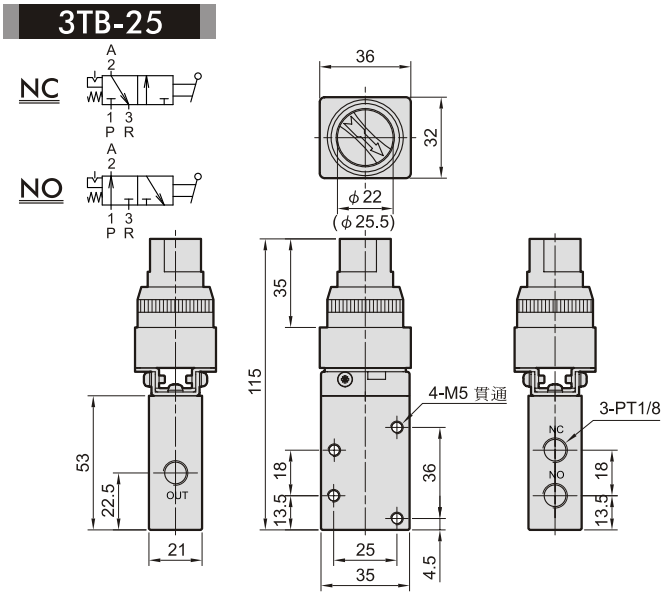

3PB-25

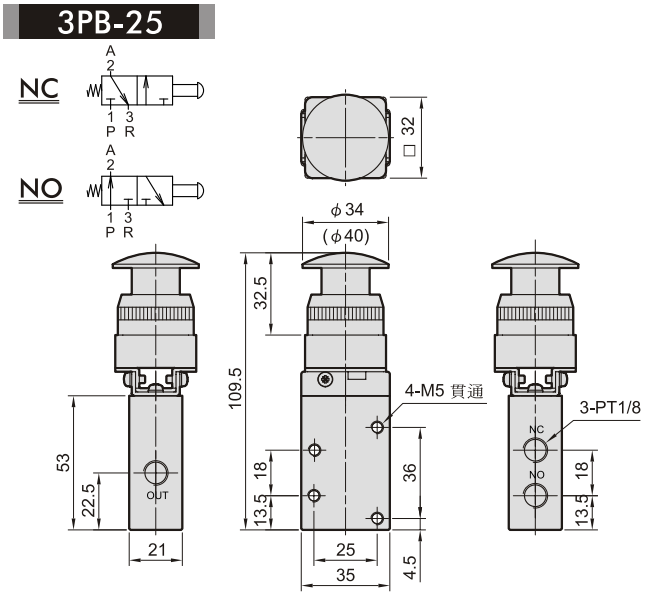

3PP-25

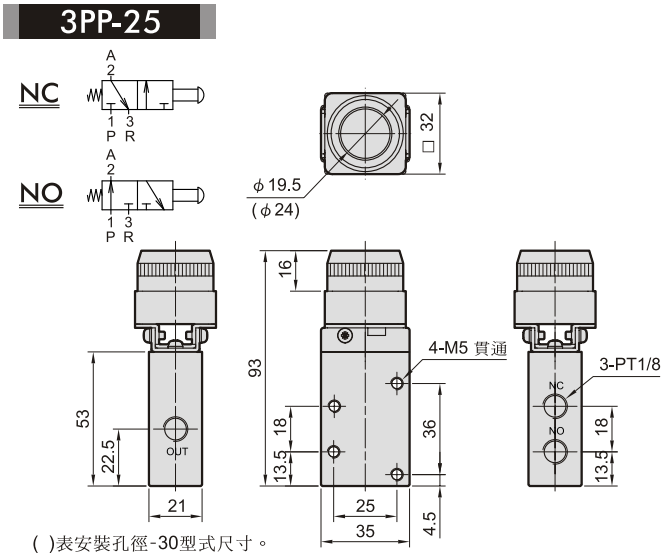

3R1

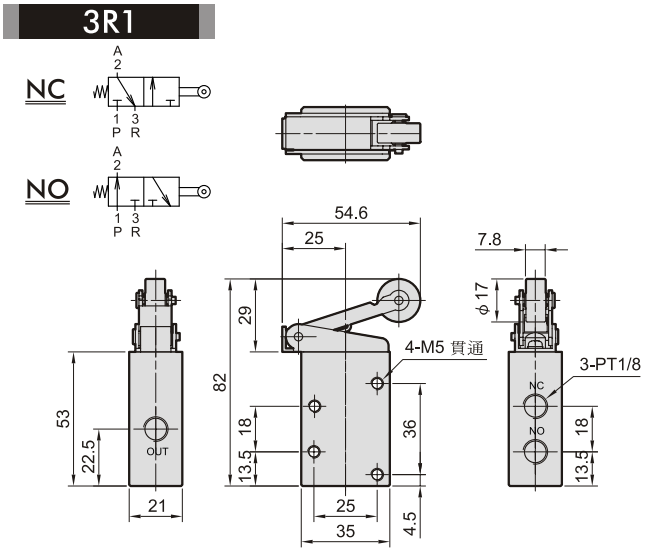

( )表安裝孔徑-30型式尺寸。